TÄNAVAVALGUSTUSE JUHTIMISKILP "TVAL 02"

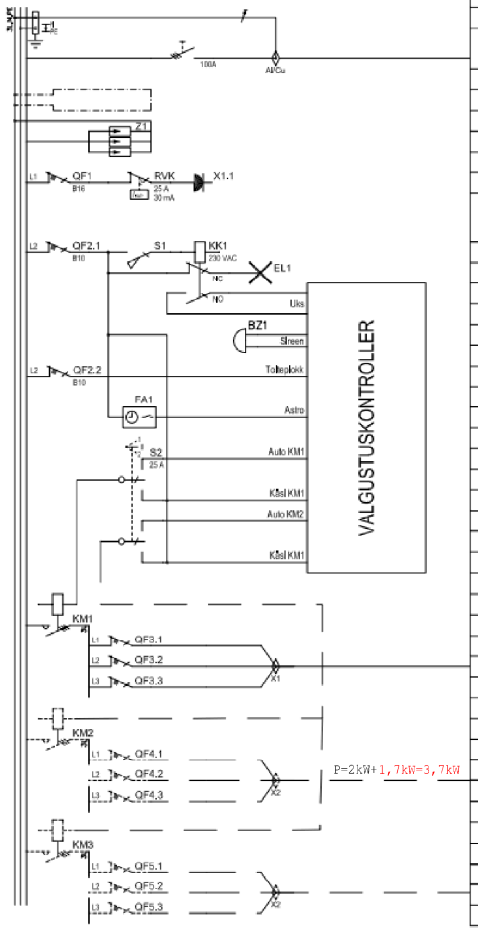

Grupi nr.	Tarbija nimetus	kW	In/Iv	Kaabeldus
QS1	Pealüliti - sisend liitumiskilbist		In=100A	Al 4G50
	Maandus R < 30 oom			Cu25
Z1	Liigpingepiirik Tüüp 1+2; Iimp=12,5 kA; Imax=50 kA; Up<1,3 kV			
QF1	Kilbi pistikupesa		16 A	
QF2.1	Juhtahela tolde		10 A	
S1	Kilbi ukselüliti			
KK1	Ukselüliti abirelee KK1			
EL1	Kilbi valgusti			
BZ1	Sireen			
QF2.2	Valgustuskontroller		10 A	
FA1	Astronoomiline kell			
S2	Ümberlüliti (K-0-A)		25 A	
KM1	Kontaktor		40 A	
QF3.1			C16A	
QF3.2	Fiider 1		C16A	Al 4G25
QF3.3			C16A	
QF4.1			B16A	
QF4.2	Fiider 2		B16A	Al 4G25
QF4.3			B16A	
QF5.1			B16A	
QF5.2	Fiider 3		B16A	Al 4G25
QF5.3			B16A	

KILBIKOMPONENDID

Grupi nr	Nimetus	Mark, täpsustus	In/Iv
QS1	Pealüliti		In=100A
Z1	Liigpingepiirik Tüüp 1+2		
QF1	Kaitselüliti		16 A
QF2.1	Kaitselüliti		10 A
RVK	Rikkevoolukaitselüliti		25 A
QF2	Kaitselüliti		6 A
QF2.2	Kaitselüliti		10 A
FA1	Astronoomiline kell		
S2	Ümberlüliti (K–0–A)		25 A
KM1	Kontaktor		40 A
			40 A
X1.1	Kilbi pistikupesa		
EL1	Kilbi valgusti	valgusti koos ukselülitiga S1	
BZ1	Sireen		
QF3.1–3.3	Kaitselüliti ja abikontaktid		
	abikontakt		
	Kilp sokliga		
	Tolmu kate		
	Kilbi lukk		

Reaalprojekt OÜ
Pärnu mnt 463
10916 Tallinn Estonia
tel +372 608 11 00
www.reaalprojekt.ee
reaalprojekt@reaalprojekt.ee

Töö nimetus: Uus tänav Viljandi linnas lõigul Tallinna tn - Allika tn

Tellija: Viljandi Linnavalitsus

Asukoht: Uus tänav, Viljandi linn, Viljandi maakond

Insener:	Jelena Kelvet	
Insener:		
Insener:		
Projektijuht:	Uku Audova	
Fail / Kuupäev:	P20082_TP_EL-5-03_kilpide_skeemid.dwg / 05.02.2021	

Joonise nimetus: TVAL02 kilbi skeem

Mõõtkava: -

Töö nr	Staadium	Köide; eriosa	Joonise nr
P20082	TP	EL	5-03